환경부 수생태보전과 – 1062(2008. 8. 13.)

가축분뇨 자원화시설 표준설계도

액비저장시설
(원형법랑판넬 – 8.54M)

축 분 08 – 하

농림수산식품부 환경부 농협중앙회

■ 도면 목록표 [액비저장시설 (원형법랑판넬-8.54M)]

도면번호	도 면 명	축 척	비 고
A-1400	표 지	없 음	
A-1401	도면 목록표	없 음	
A-1402	설계 개요	1/200	
A-1403	평면, 단면도	1/100	
S-1401	기초바닥 구조 평면도	1/100	

■ 액비 저장시설 (원형법랑판넬-8.54M) 설계개요 ■

가변형 면적구성표

(단 위 : m , ㎡ , ㎥)

구분 / 규모별	건축기본 단위조합	건물규격	바닥면적 (㎡)	저장조 유효 용량(㎥)											비고
최소 건축 범위	A	8.54 x2.87H	57.25	135.69											2.2Kw
가변 건축 범위	A+ B	8.54 x4.26H	57.25	215.26											3.7Kw
	A+ 2 K	8.54 x5.66H	57.25	295.42											5.5Kw
최대건축범위	A+ 3 K	8.54 x7.06H	57.25	375.57											7.5Kw

구조물 기본단위 단면도

고정부분 Ⓐ

가변부분 Ⓚ

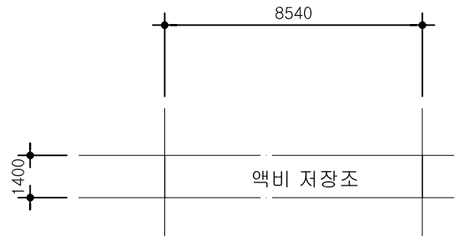

액비저장조 기준 단면도

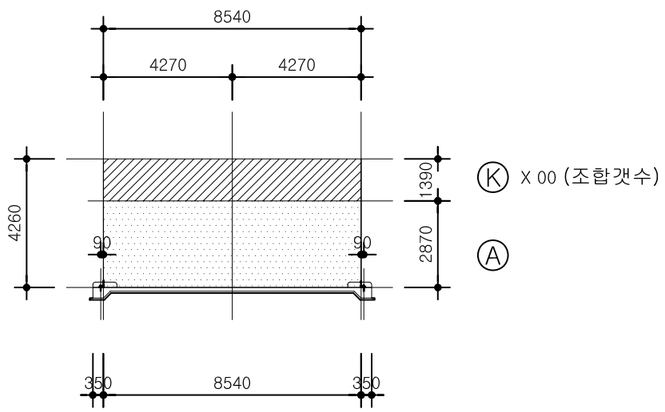

* 범 례 * Ⓐ : 고정부분 Ⓚ : 가변부분

최소 저장조 유효용량(135.69㎥)

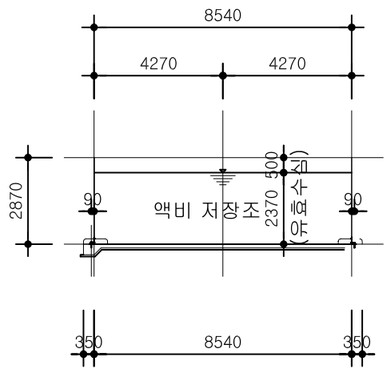

최대 저장조 유효용량(375.57㎥)

환경부 수생태보전과-1062 (2008.8.13.)	**가축분뇨 자원화시설 표준설계도**	형 별 번 호	축 분 08 - 하 액비저장시설 (원형법랑판넬-8.54m)	축척 1/ 200 일자 2008. . .	도 면 명 칭	설계개요	도 면 번 호	A-1402

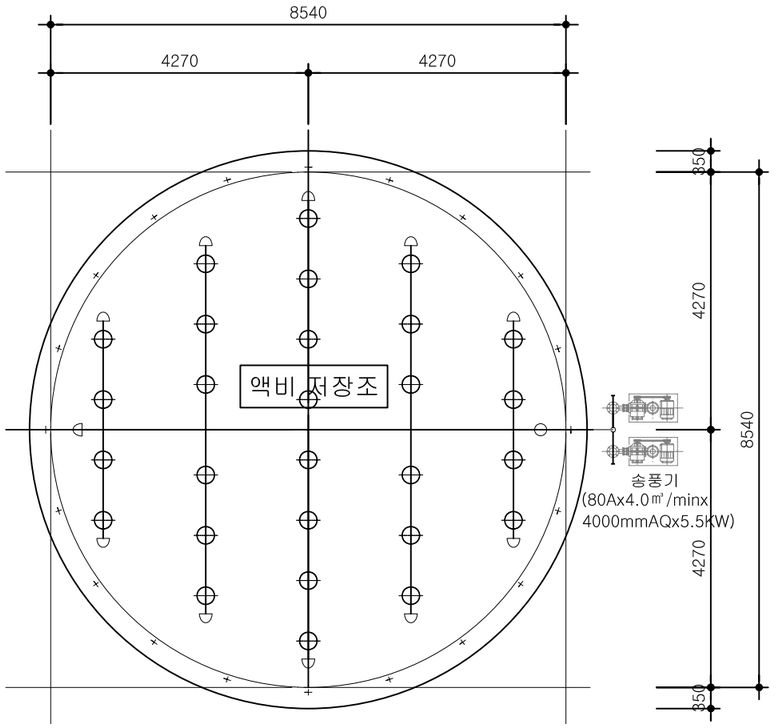

1 액비 저장조 평면도

축 척: 1/100

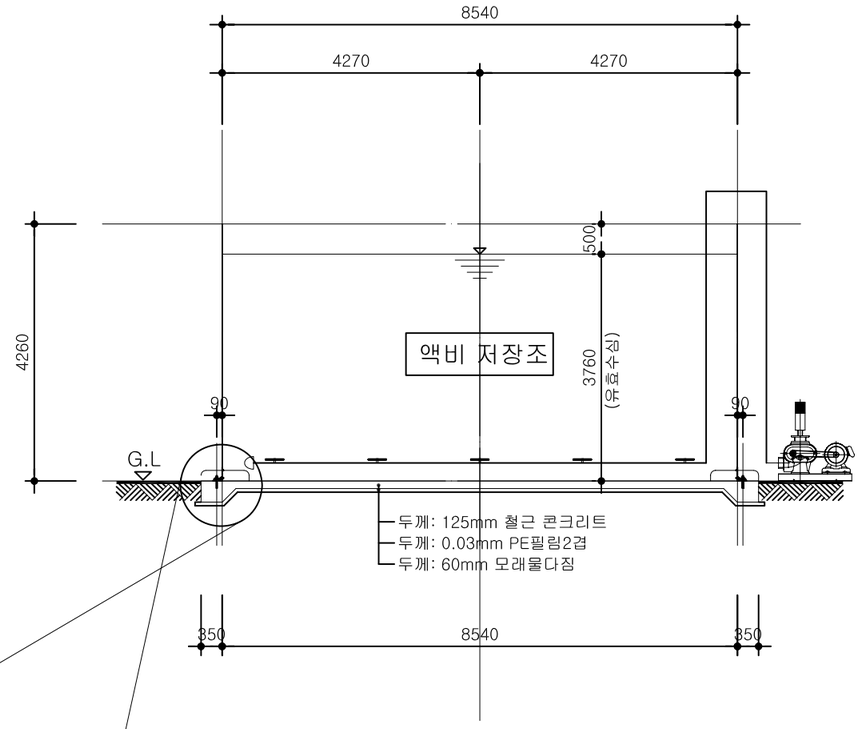

2 액비 저장조 단면도

축 척: 1/100

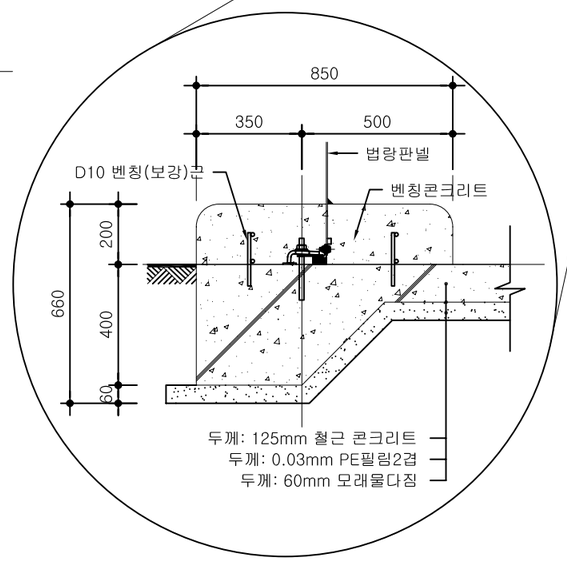

환경부 수생태보전과-1062 (2008.8.13.)	**가축분뇨 자원화시설 표준설계도**	형 별 번 호	축 분 08 - 하 액비저장시설 (원형법랑판넬-8.54m)	축척 1/ 100 일자 2008. . .	도 면 명 칭	평면, 단면도	도 면 번 호	A-1403

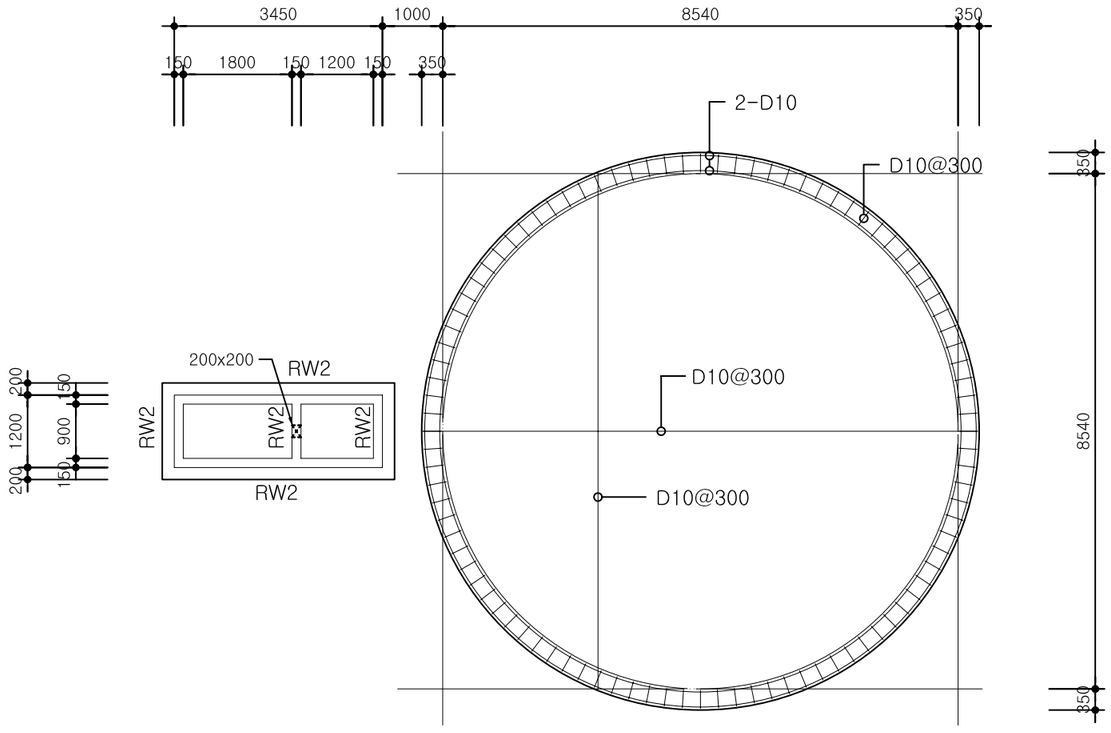

1 기초바닥 구조 평면도

축 척: 1/100

환경부 수생태보전과-1062 (2008.8.13.)	**가축분뇨 자원화시설 표준설계도**	형 별 번 호	축 분 08 - 하 액비저장시설 (원형법랑판넬-8.54m)	축척 1/ 100	도 면 명 칭	기초바닥 구조 평면도	도 면 번 호	S-1401
				일자 2008. . .				